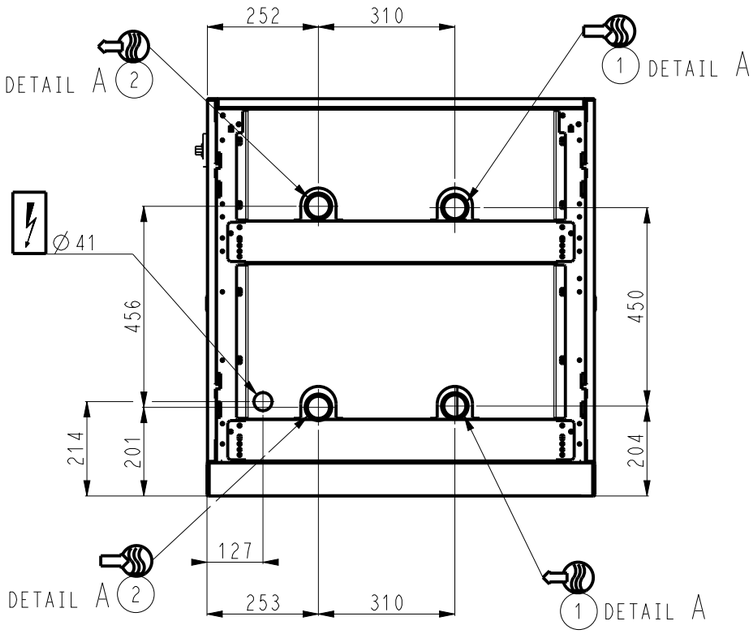

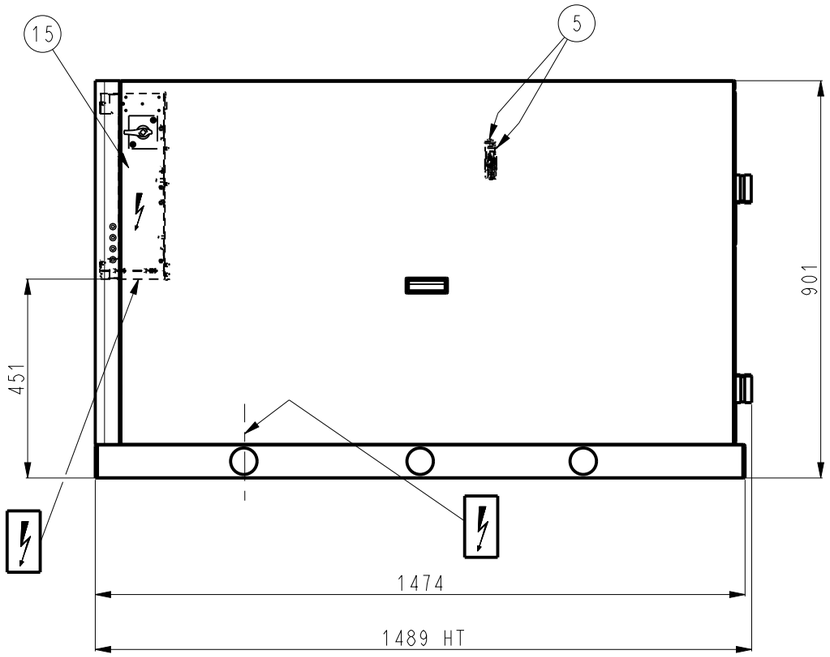

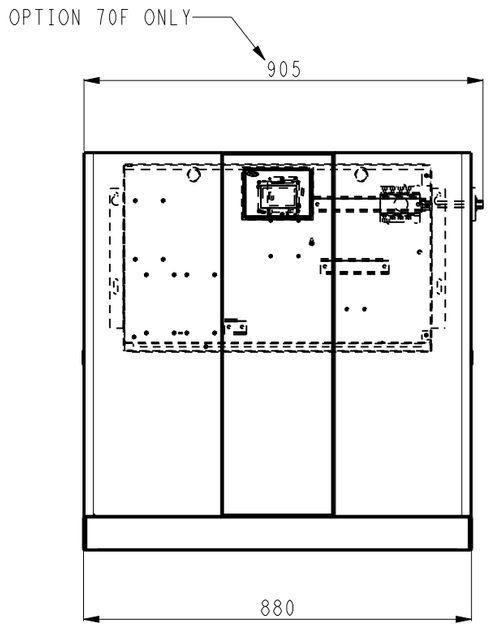

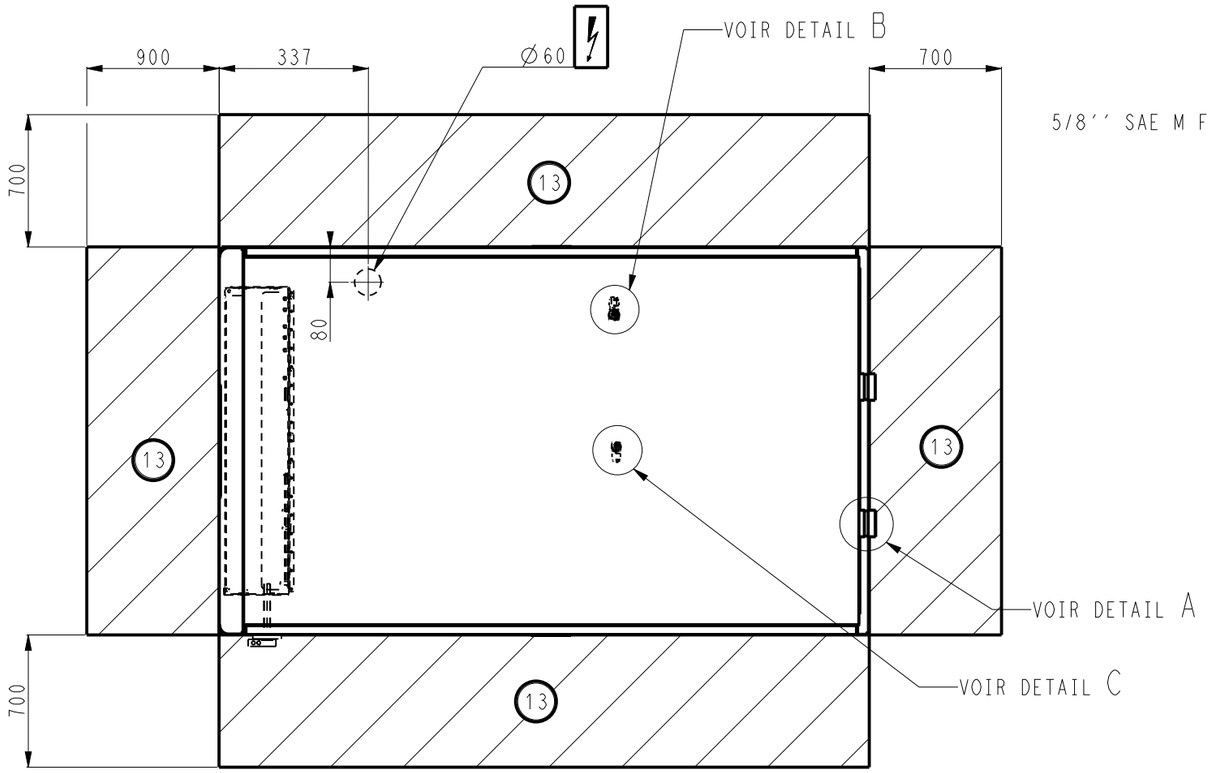

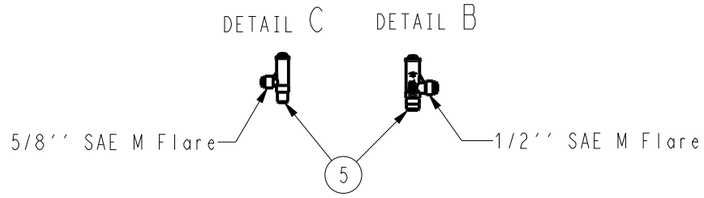

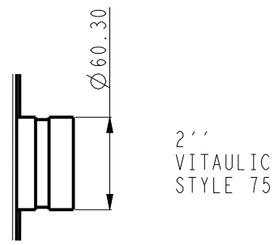

DETAIL A
ECHELLE 1:4

	Ø A	
OPTION 264	1	2" Ø60.3 A VISSER (GAZ CONIQUE)
OPTION 265	2	2" Ø60.3 BSPT (TAPER THREADS)
OPTION 266	1	2" Ø60.3 ACIER A SOUDER
OPTION 267	2	2" Ø60.3 STEEL FOR WELDING

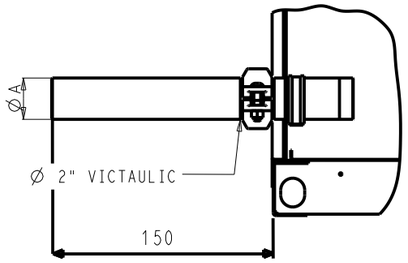

TOLERANCE				
±10	61WG 050 - 090 30WG 050 - 090	Carrier	DATE 30-08-2013	Feuille Sheet 1/6
		00DCG000050600		Indice B

OPT 274

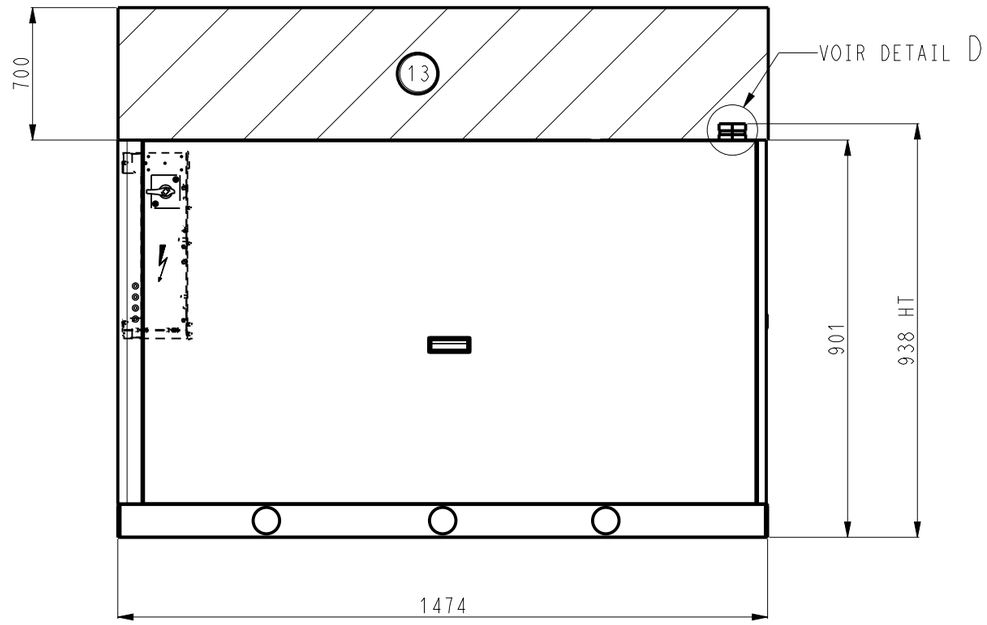

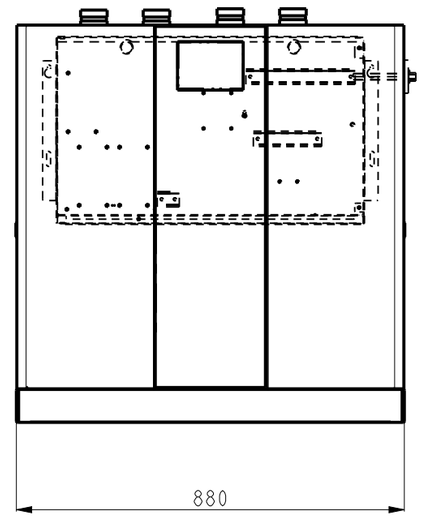

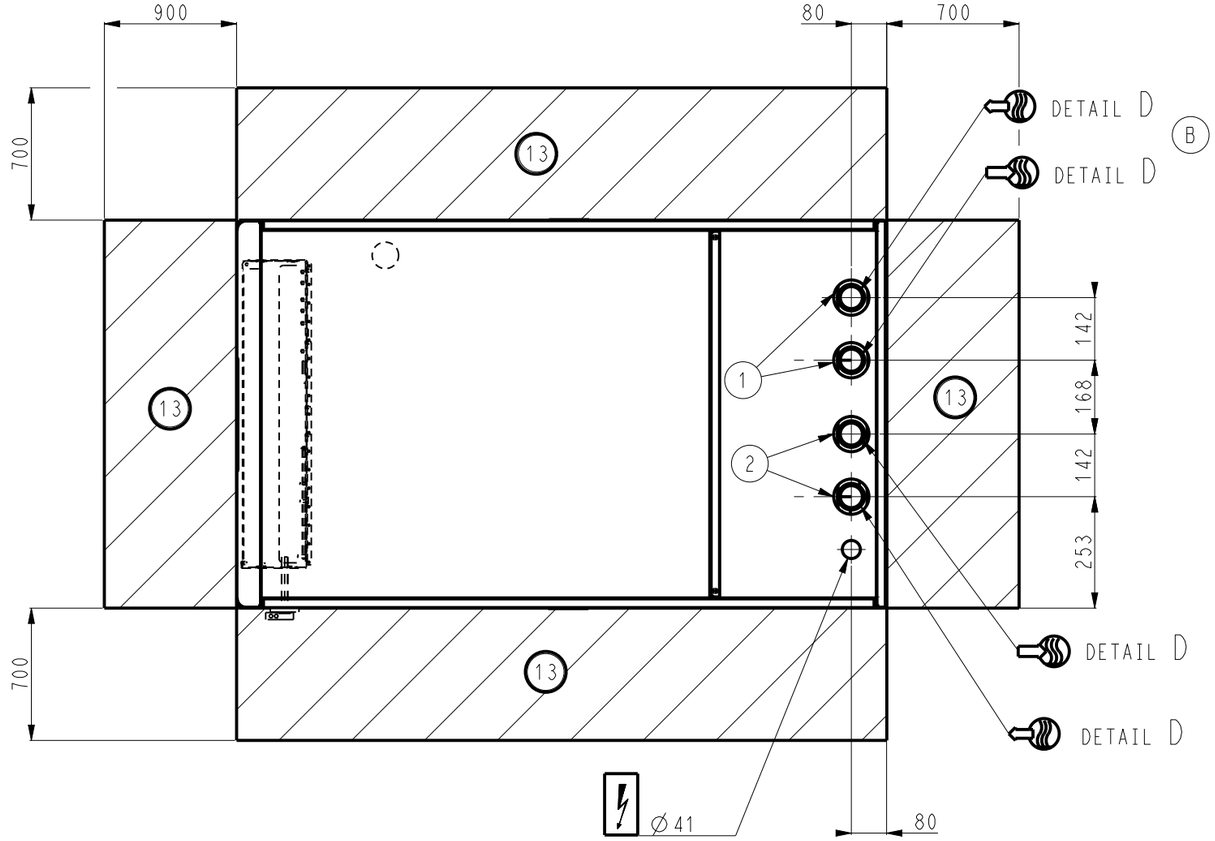

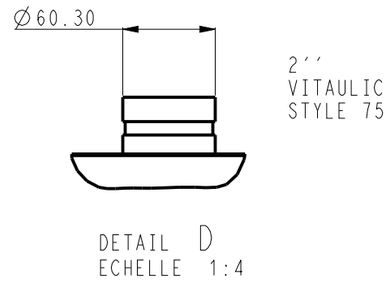

TOLERANCE				
±10	61WG 050 - 090 30WG 050 - 090	Carrier	DATE 30-08-2013	Feuille Sheet 2/6
		00DCG000050600		Indice B

OPT 273

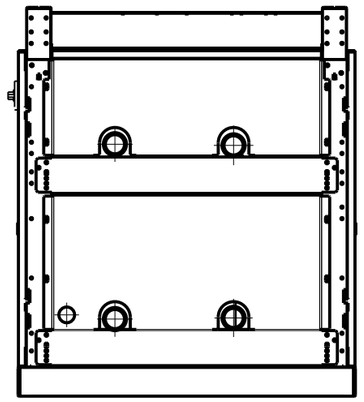

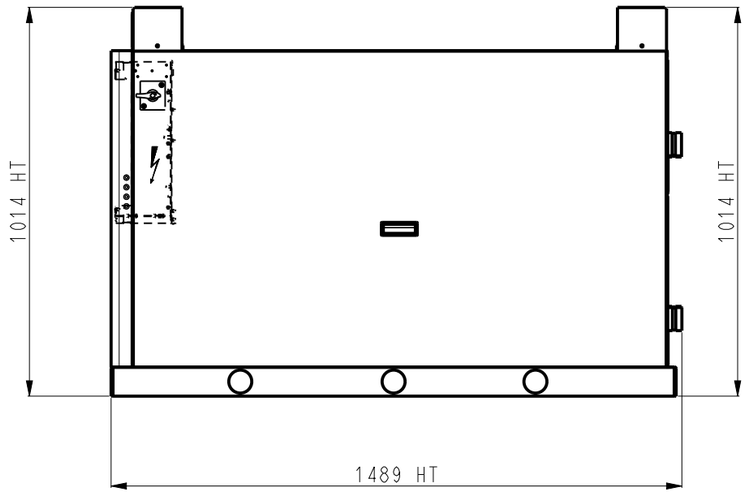

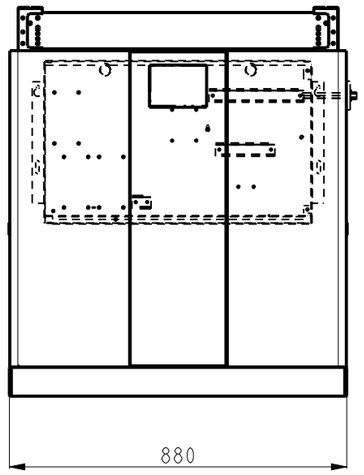

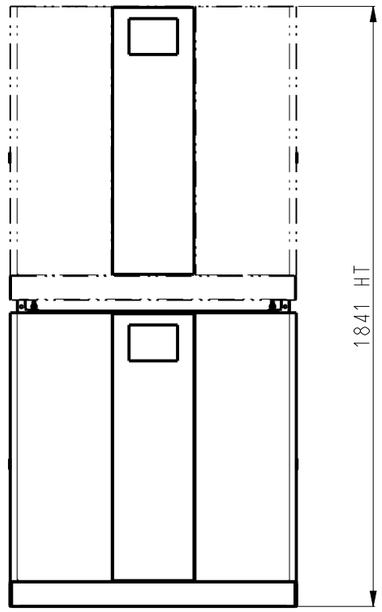

NOTE:
- RACCORDS HYDRAULIQUE ET ELECTRIQUE IDENTIQUES A L'UNITE SANS OPTION.
- HYDRAULIC AND ELECTRICAL CONNECTIONS ARE IDENTICAL TO STANDARD UNIT.

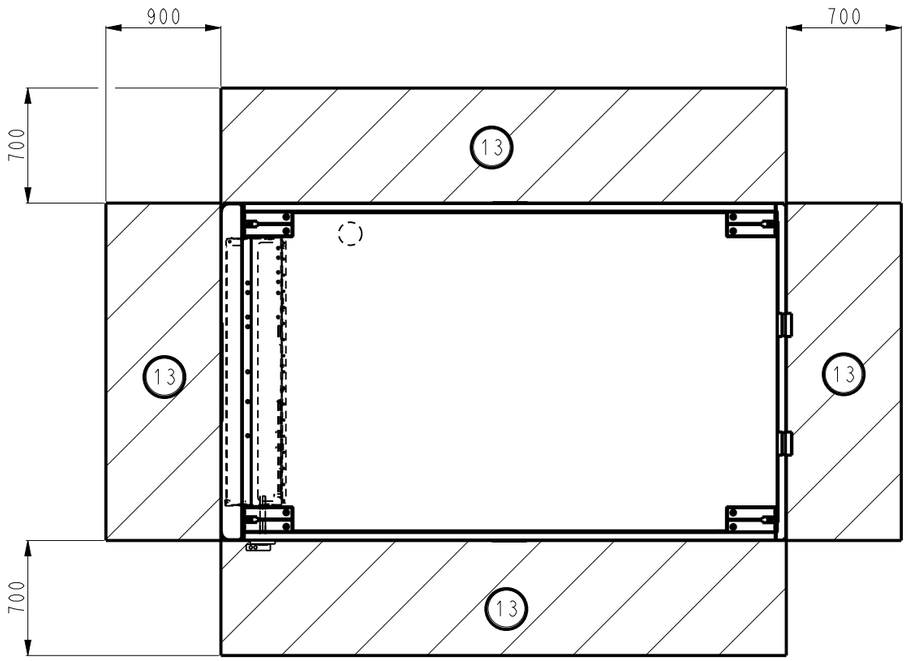

TOLERANCE				
±10	61WG 050 - 090 30WG 050 - 090	Carrier	DATE 30-08-2013	Feuille Sheet 3/6
		00DCG000050600		Indice B

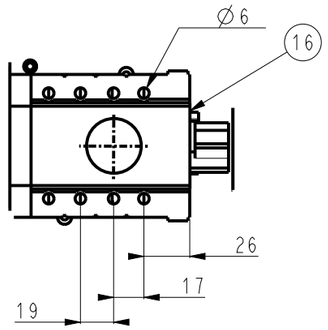

DETAIL B
ECHELLE 23:80

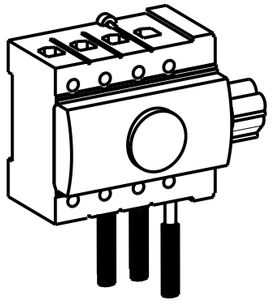

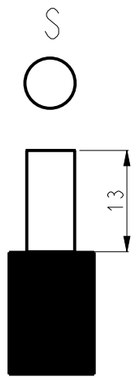

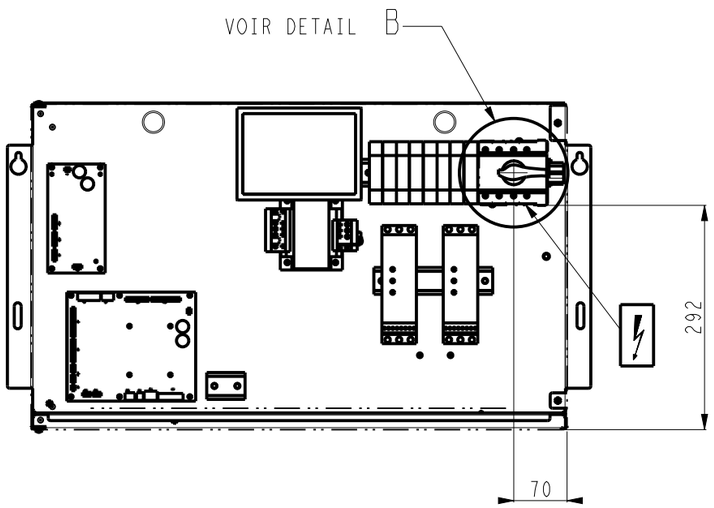

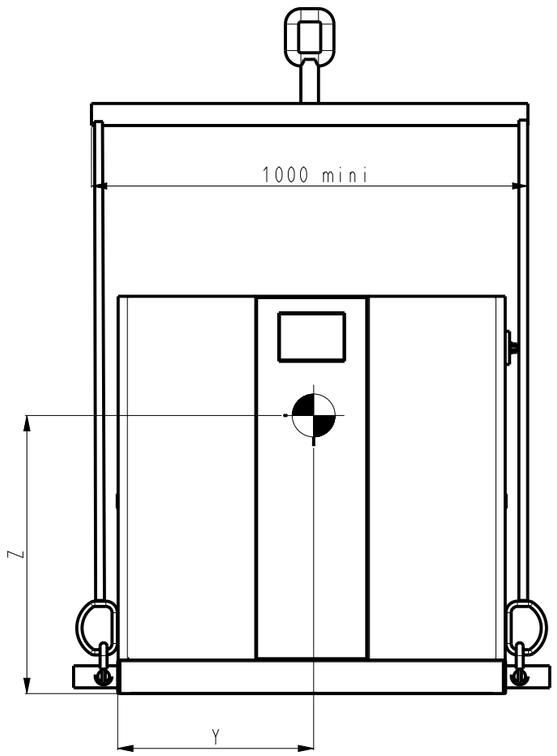

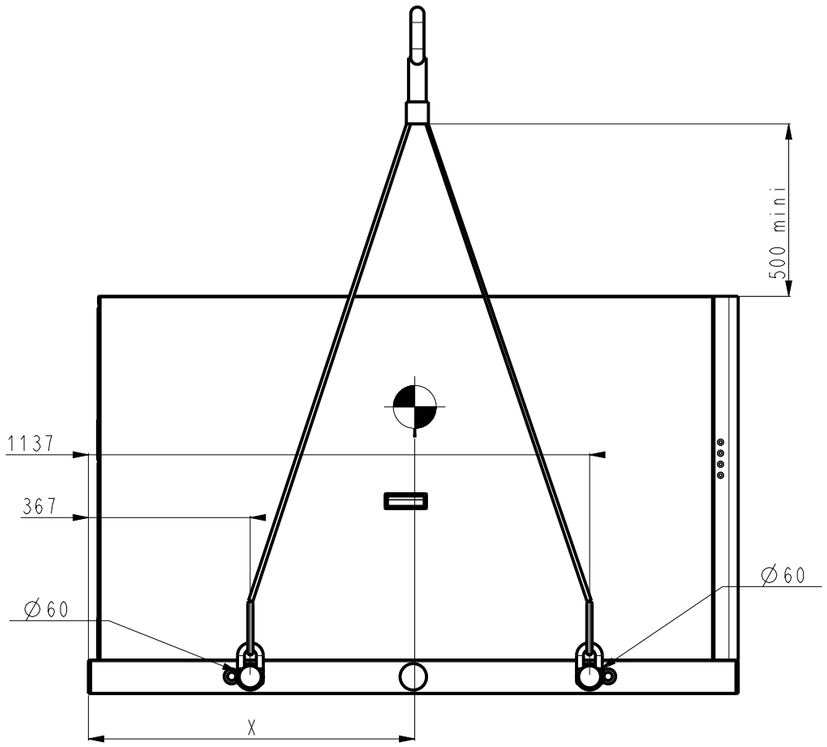

TOLERANCE				
±10	61WG 050 - 090 30WG 050 - 090	Carrier	DATE 30-08-2013	Feuille Sheet 4/6
		00DCG000050600		Indice B

SIZE	OPTION	⊕			POIDS / WEIGHT ±5%
		X mm	Y mm	Z mm	PT Kg
50		685	442	385	375
60		687	440	385	382
70		685	440	386	394
80		682	440	387	405
90		688	438	386	431
50	274	685	442	385	393
60		687	440	385	401
70		685	440	386	412
80		682	440	387	424
90		688	438	386	450

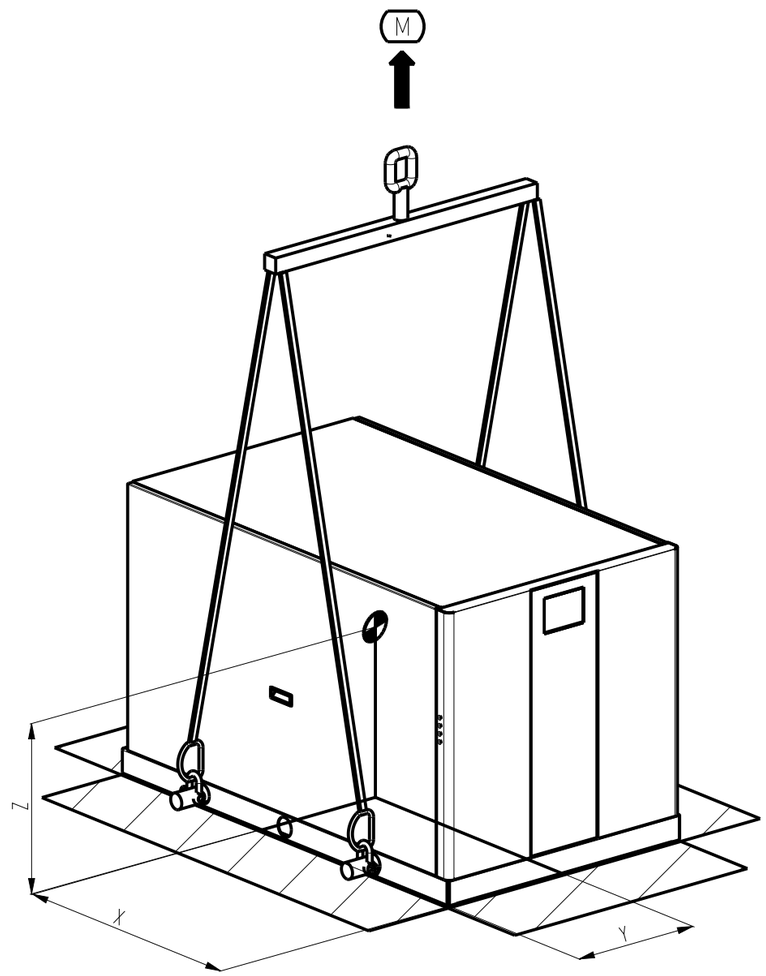

TOLERANCE			DATE	Feuille Sheet 5/6
±10	61WG 050 - 090 30WG 050 - 090	Carrier	30-08-2013	Indice
		00DCG000050600		B

	ENGLISH	FRANCAIS	GERMAIN	ESPANOL	ITALIANO
1	COOLER	EVAPORATEUR	KALTWASSER	EVAPORADOR	EVAPORATORE
2	CONDENSER	CONDENSEUR	CONDENSATOR	CONDENSADOR	CONDENSATORE
3	N/A	N/A	N/A	N/A	N/A
4	NA	NA	NA	NA	NA
5	Safety relief valve	Soupape de sécurité	Verdampfer sichereitsventil	Valvula de securidad	Valvola di sicurezza
6	NA	NA	NA	NA	NA
7	NA	NA	NA	NA	NA
8	NA	NA	NA	NA	NA
9	NA	NA	NA	NA	NA
10	NA	NA	NA	NA	NA
11	NA	NA	NA	NA	NA
12	NA	NA	NA	NA	NA
13	Services clearances required	Espace nécessaire à la maintenance	Freiraum für wartung	Espacio necesario para servicio y mantenimiento	Spazio necessario per il servizio
14	NA	NA	NA	NA	NA
15	Electrical box	Coffret électrique	Schaltschrang	Caja electrica	Pannello electrico
16	Main disconnect switch	Interrupteur général	Haupttrennschalter	Interruptor de desconexion principal	Sezionatore general
17	N/A	N/A	N/A	N/A	N/A
S	Power supply unit recommend section wire (see IOM)	Raccordement électrique unité section recommandée (voir IOM)	Hauptelektriche anschluss querschnitt (IOM sehen)	Conexiones electricas unidade section recomendada (ver IOM)	Conezione electrica de l´unita sezione racomandato(vedi IOM)
PT	Total operating weight standard unit	Poids total en fonctionnement de l´unité standard	Betriebsgewicht standard machine	Peso total en el funcionamiento une el estàndar	Peso totale in funzionamento dèl´ unita standard
	Inlet water	Entrée eau	Wasser eintritt	Entrada agua	Entrata acqua
	Outlet water	Sortie eau	Wasser austritt	Salida agua	Uscita acqua
	Electrical supply entry	Entrée raccordement électrique	Strom Anschlüsse	Entrada cables electricos	Entrata cavi alimentazione
A B	NA	NA	NA	NA	NA
	Center of gravity	Centre de gravité	Maschinenschwerpunkt	Centro de gravedad	Centro di gravita
M	Handling Rigging of the unit: the sizing of the rigging or lifting elements is the responsibility of the installer	Manutention de l´unité Le dimensionnement des éléments de manutention ou de levage sont sous la responsabilité du manutentionnaire	Anheben des geräts Der installateur ist für die dimensionierung der hebeelemente verantwortlich	Sostiemento de la unitad Las dimensiones de los elementos de sostiemento o levantamiento es responsabilidad de instalador	Sollevamento dell´apparechio La responsabilita del dimensionamento degli elementi di sistema di sollevamento e di pertinenza dell´installatore

TOLERANCE				
±10	61WG 050 - 090 30WG 050 - 090	Carrier	DATE 30-08-2013	Feuille Sheet 6/6
		00DCG000050600		Indice B